15" Baßhorn "California" (1979)

In Erinnerung an den Auftritt der Band "California" 1980 in der Festhalle Ebnet
mit einer PA mit diesen Hörnern (Wahnsinn!!!)

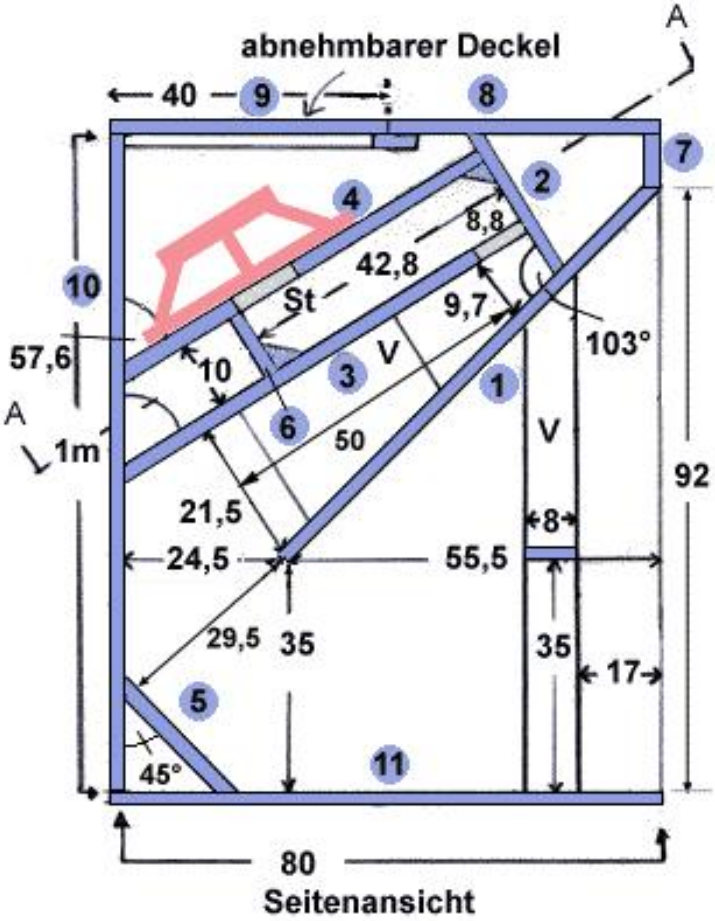

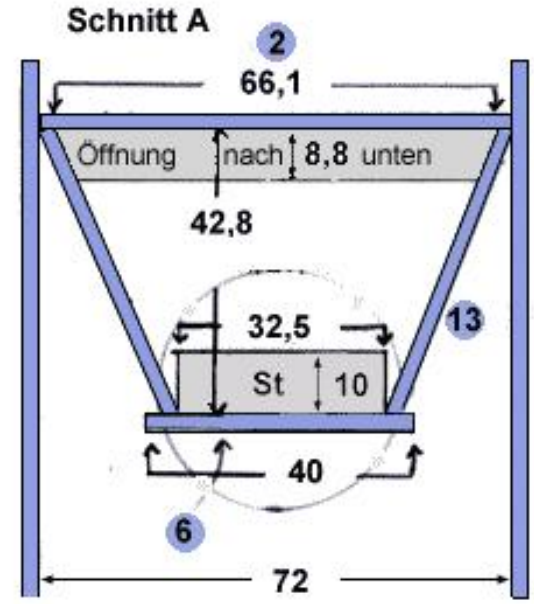

3 ca. 61,4 x 72 cm

4 ca. 65,4 x 72 cm

St = Horneintrittsöffnung