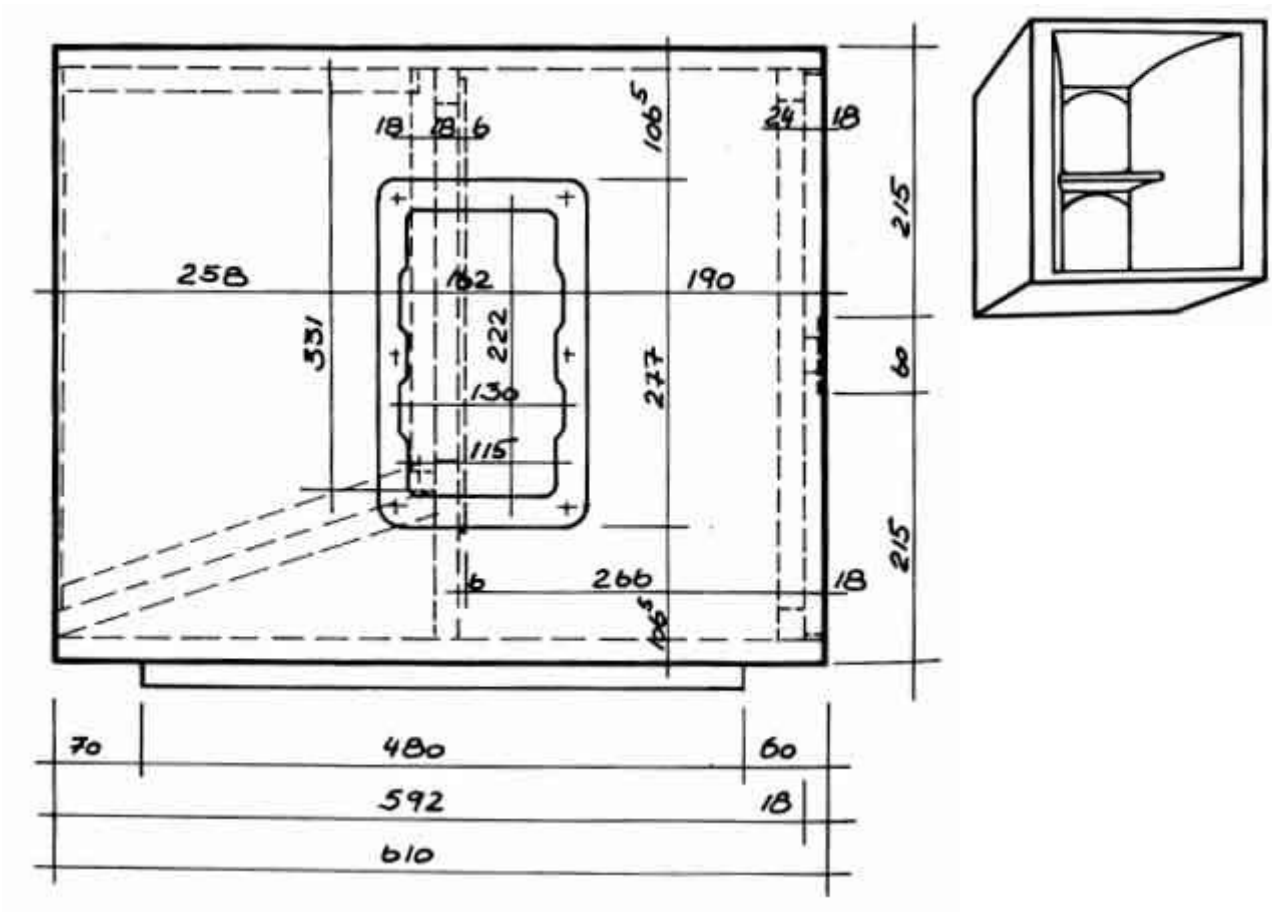
18
18
6
106.5
24
18
215
258
162
190
331
222
277
60
130
115
215
6
266
18
106.5
70
480
60
592
18
610

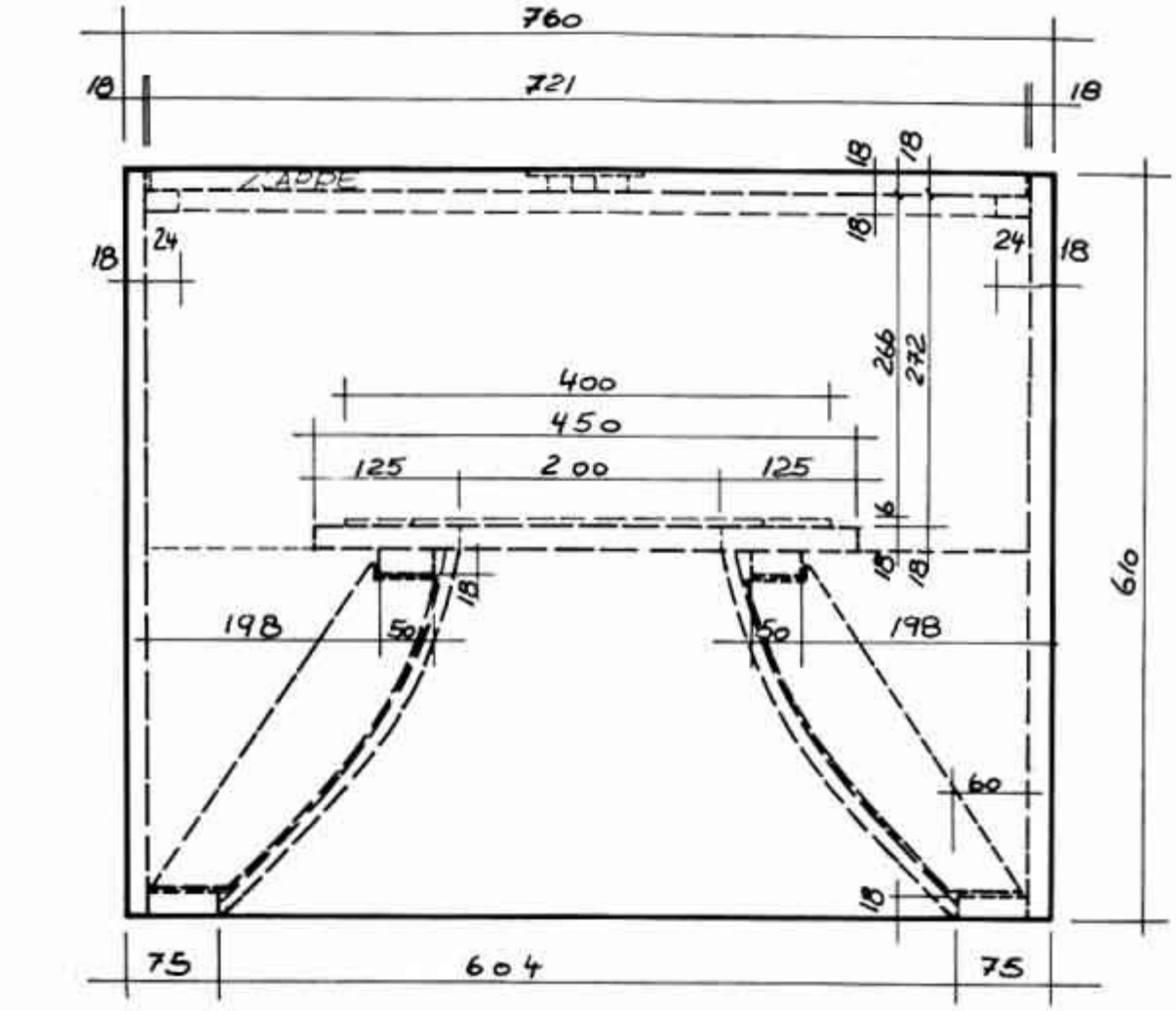
760
721
18
18
24
24
400
450
125
200
125
266
272
16
198
50
50
198
60
610
75
604
75

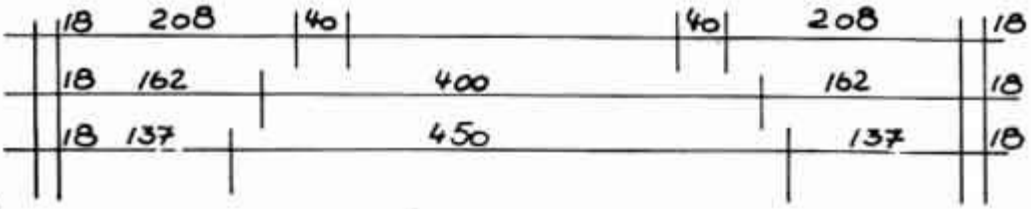
18 208 40 40 208 18
18 162 400 162 18
18 137 450 137 18

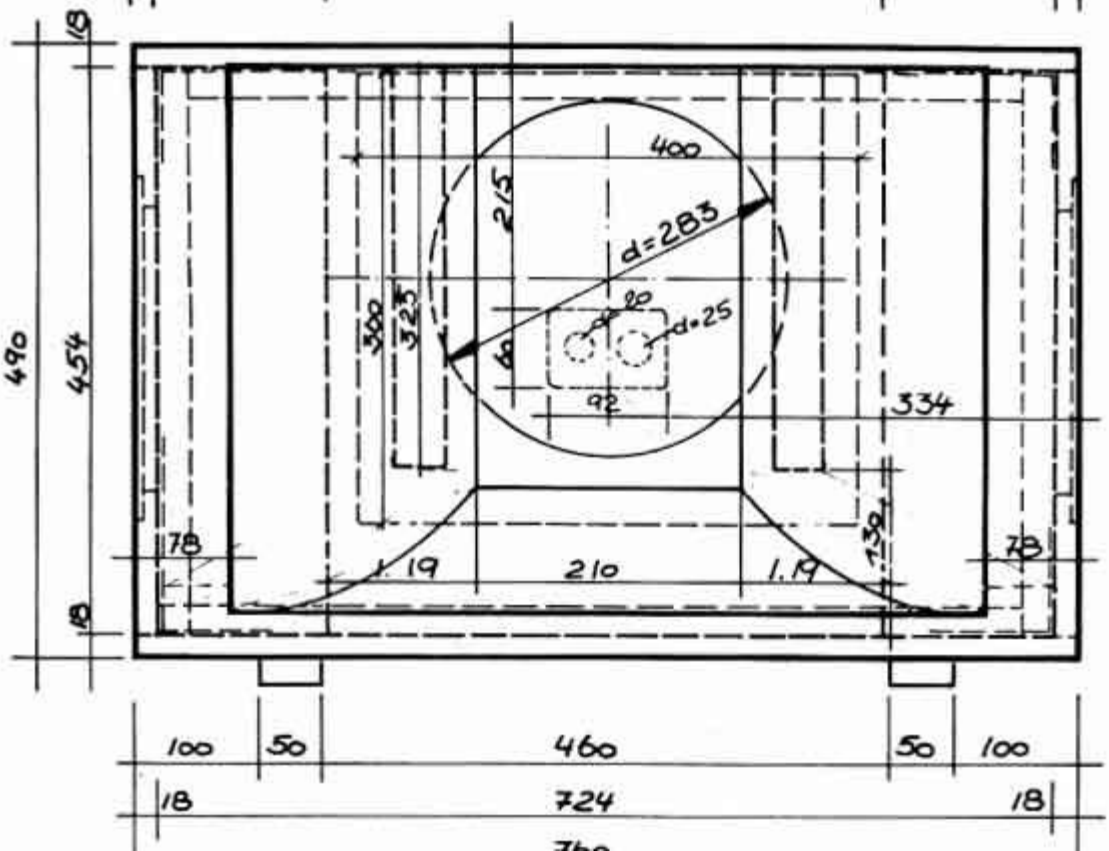
18
490
454
18
400
215
d=283
d=25
300
323
92
334
78
1.19
210
1.19
139
78
100
50
460
50
100
18
724
18

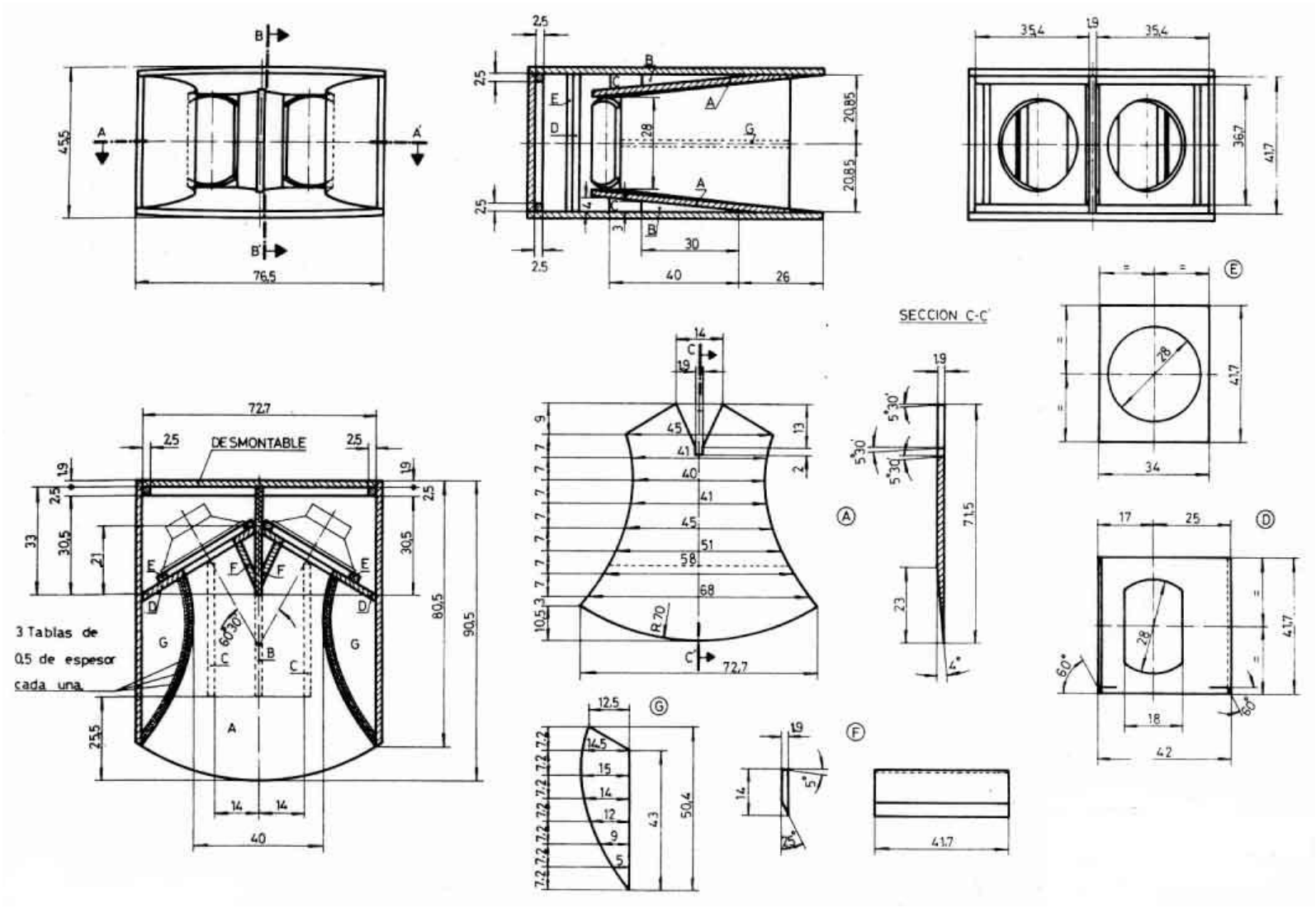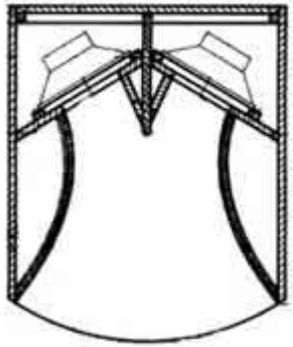
DESMONTABLE
3 Tablas de
0,5 de espesor
cada una
SECCION C-C'